2026年 10月20日

阪神高速道路株式会社

入札公告資料の修正について

2026年7月24日付けで入札公告したPC桁等大規模修繕工事（2026-1-池）について、「設計図」および「3-1_金額を記載しない設計書」の記載に齟齬がありましたので別紙-1、別紙-2のとおり修正いたします。

以 上

別紙-1

設計図
入札公告からの変更箇所

変更前

外ケーブル詳細図（その４）【参考図】 S=1:10

中空ＰＣ鋼棒 部材図

550-A　桁高1550（Lc=4400, 10°）タイプ

外桁

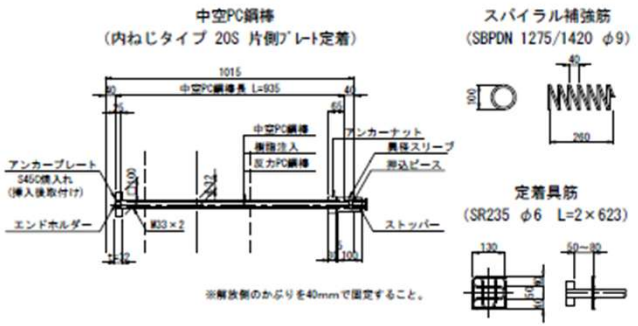

中桁

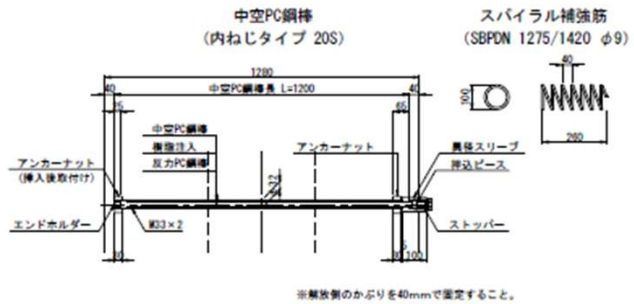

中空ＰＣ鋼棒定着部品図 S=1:3

中空PC鋼棒ホルダー
（内ねじタイプ 20S 片側ﾌﾟﾚｰﾄ定着）

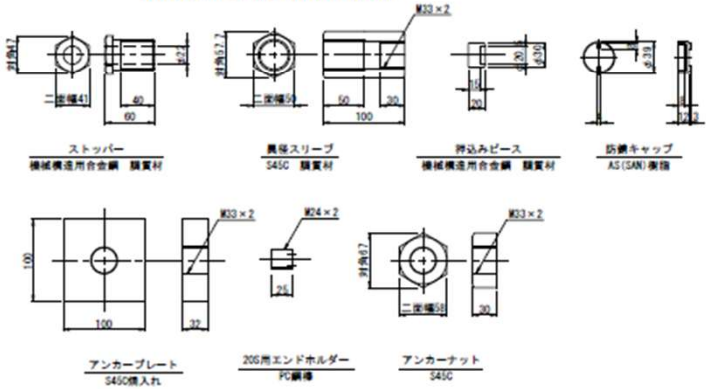

中空ＰＣ鋼棒定着部品図 S=1:3

中空PC鋼棒ホルダー
（内ねじタイプ 20S）

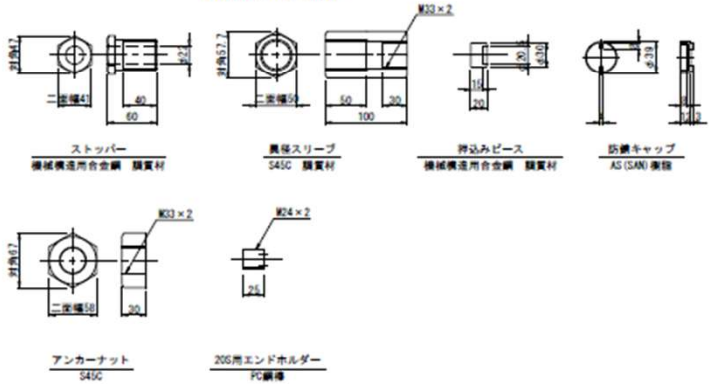

定着突起 外桁 材料表

名称	規格・材質・寸法	単位	主桁1本当り
中空PC鋼棒	内ねじタイプ　20S　L=935	本	8
スパイラル補強筋	SBPDN 1275/1420　φ100　L=260	〃	8
定着具筋	SR235　φ6　L=2×623	組	8
削孔工	φ50　L=417	箇所	4
	φ50　L=387	〃	4
清掃		m2	3.18
エポキシ樹脂接着剤	0.8kg/m2	〃	3.18
型枠		〃	6.01
切り欠き部型枠	1箇所当り A=0.030m2　主桁1本当り 8箇所	〃	0.24
コンクリート	40-12-25H	m3	0.91
鉄筋探査	RCレーダー（横向き）	m2	1.55
表面保護工	B種　主桁部増加分	m2	5.55
表面保護工	C種　主桁部増加分	m2	1.55
防錆キャップ	20S用ねじ込みタイプ	個	8

定着突起 中桁 材料表

名称	規格・材質・寸法	単位	主桁1本当り
中空PC鋼棒	内ねじタイプ　20S　L=1200	本	8
スパイラル補強筋	SBPDN 1275/1420　φ100　L=260	〃	16
削孔工	φ50　L=417	箇所	4
	φ50　L=387	〃	4
清掃		m2	3.18
エポキシ樹脂接着剤	0.8kg/m2	〃	3.18
型枠		〃	7.40
切り欠き部型枠	1箇所当り A=0.030m2　主桁1本当り 8箇所	〃	0.24
コンクリート	40-12-25H	m3	1.34
鉄筋探査	RCレーダー（横向き）	m2	1.55
表面保護工	B種　主桁部増加分	m2	7.41
表面保護工	C種　主桁部増加分	m2	1.55
防錆キャップ	20S用ねじ込みタイプ	個	8

設計図	2021年度	設計年月日	2022年5月	図示	
	業務名	調査設計基礎資料作成業務（土木-2021）			
	路線名	大阪府道高速大阪池田線（空港線）			
	図名	外ケーブル詳細図（その４）【参考図】			
	設計課長	阪神高速技研株式会社			
	担当部署	阪神高速道路株式会社 管理本部管理企画部長金枝敬明			

変更前

外ケーブル詳細図（その５）【参考図】 S=1:10

偏向装置詳細図

10° タイプ

外桁

断面図

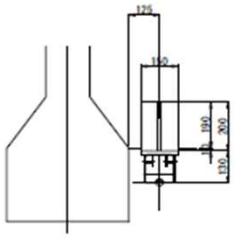

側面図

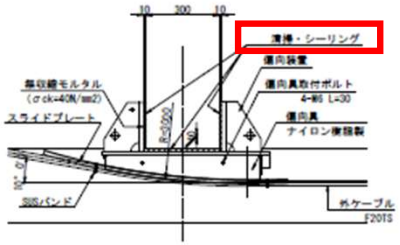

中桁

断面図

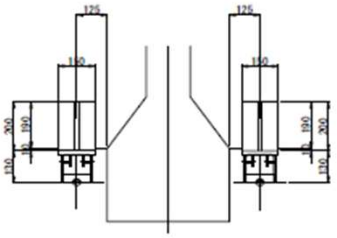

側面図

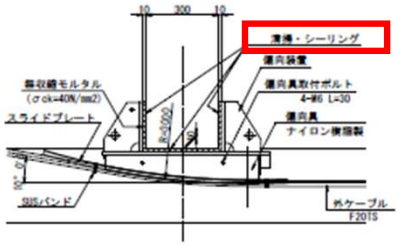

偏向装置（10.00°）各タイプ共通

（SM400A HDZT77）

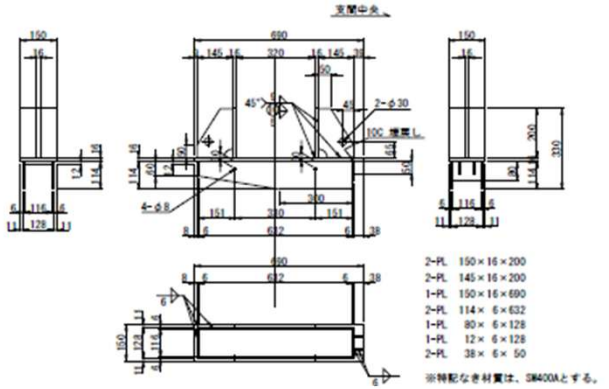

2-PL 150×16×200
2-PL 145×16×200
1-PL 150×16×690
2-PL 114× 6×632
1-PL 80× 6×128
1-PL 12× 6×128
2-PL 38× 6× 50

※特記なき材質は、SM400Aとする。

偏向装置部材図 S=1:10

偏 向 具（F20TS-10.00°）

（ナイロン樹脂）

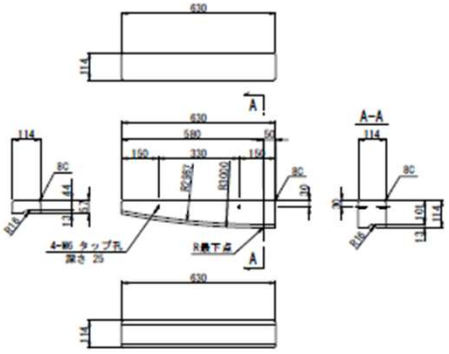

スライドプレート（F20TS-10.00°）

（SUS304：外面フッ素樹脂被膜処理）

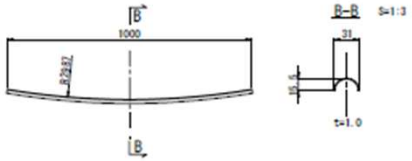

偏向部関連　材料表

名　　称	規 格・材 質・寸 法	単位	ケーブル当り
偏向装置（10.00°）各タイプ共通	SM400A HDZT77	基	2
	36kg/基	kg	72
清掃		m2	0.20
無収縮モルタル	σck=40N/mm2 t=10mm	m3	0.002
シーリング	⌀25×25 樹脂バテ	m	2.72
偏向具（F20TS-10.00°）	ナイロン樹脂	個	2
偏向具取付ボルト	M6 L=30 HDZT49 N.SW各1枚/本付	組	8
スライドプレート（F20TS-10.00°）	F20TS用 SUS304 フッ素樹脂加工 L=1000	組	2
SUSバンド	F20TS用 ABA26-38	個	4

設計図	2021年度	設計年月日	2022 年 5 月	総合 図示	審査
	業務名	調査設計基礎資料作成業務（土木-2021）			
	路線名	大阪府道高速大阪池田線（空港線）			
	図名	外ケーブル詳細図（その５）【参考図】			
	設計調査	阪神高速技研株式会社			
	収集相談	阪神高速道路株式会社 管理本部管理企画部保全技術課			

変更後

外ケーブル詳細図（その４）【参考図】 S=1:10

中空ＰＣ鋼棒 部材図

550-A 桁高1550 (Lc=4400, 10°)タイプ

外桁

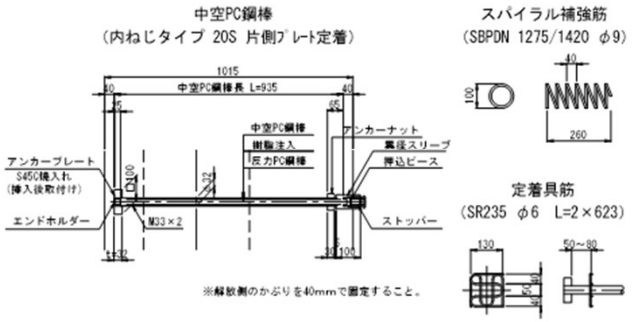

中桁

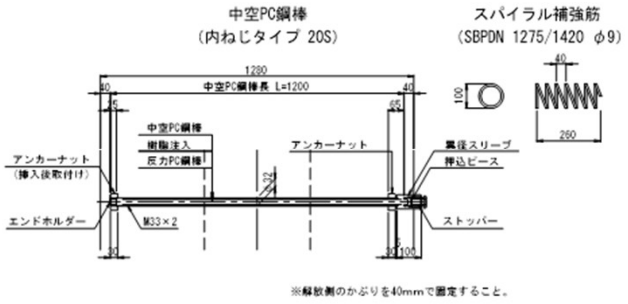

中空ＰＣ鋼棒定着部品図 S=1:3

中空PC鋼棒ホルダー

（内ねじタイプ 20S 片側ﾌﾟﾚｰﾄ定着）

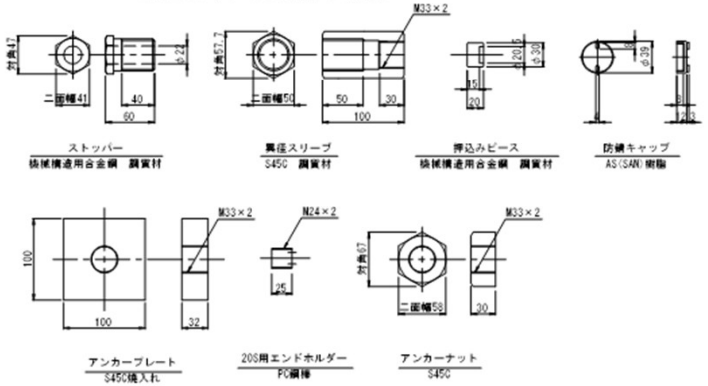

中空ＰＣ鋼棒定着部品図 S=1:3

中空PC鋼棒ホルダー

（内ねじタイプ 20S）

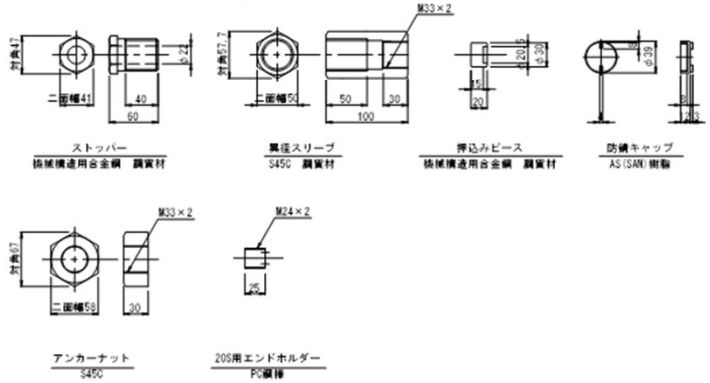

定着突起 外桁 材料表

名称	規格・材質・寸法	単位	主桁1本当り
中空PC鋼棒	内ねじタイプ 20S L=935	本	8
スパイラル補強筋	SBPDN 1275/1420 φ100 L=260	〃	8
定着具筋	SR235 φ6 L=2×623	組	8
削孔工	φ50 L=417	箇所	4
	φ50 L=387	〃	4
チッピング	0.8kg/m2	m2	3.18
型枠		〃	6.01
切り欠き部型枠	1箇所当り A=0.030m2 主桁1本当り 8箇所	〃	0.24
コンクリート	40-12-25H	m3	0.91
鉄筋探査	RCレーダー（横向き）	m2	1.55
表面保護工	B種 主桁部増加分	m2	5.55
表面保護工	C種 主桁部増加分	m2	1.55
防錆キャップ	20S用ねじ込みタイプ	個	8

定着突起 中桁 材料表

名称	規格・材質・寸法	単位	主桁1本当り
中空PC鋼棒	内ねじタイプ 20S L=1200	本	8
スパイラル補強筋	SBPDN 1275/1420 φ100 L=260	〃	16
削孔工	φ50 L=417	箇所	4
	φ50 L=387	〃	4
チッピング		m2	3.18
型枠		〃	7.40
切り欠き部型枠	1箇所当り A=0.030m2 主桁1本当り 8箇所	〃	0.24
コンクリート	40-12-25H	m3	1.34
鉄筋探査	RCレーダー（横向き）	m2	1.55
表面保護工	B種 主桁部増加分	m2	7.41
表面保護工	C種 主桁部増加分	m2	1.55
防錆キャップ	20S用ねじ込みタイプ	個	8

設計図	2021年度	調査年月日	2022 年 5 月	縮尺	図示
	業務名	調査設計基礎資料作成業務（土木-2021）			
	路線名	大阪府道高速大阪池田線（空港線）			
	図名	外ケーブル詳細図（その４）【参考図】			
	設計図書	阪神高速技研株式会社			
	担当部署	阪神高速道路株式会社 管理本部管理企画部保全技術課			

変更後

外ケーブル詳細図（その５）【参考図】 S=1:10

偏向装置詳細図

10° タイプ

外桁

断面図

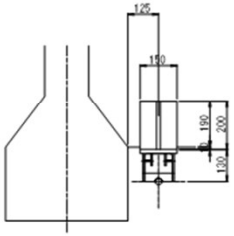

側面図

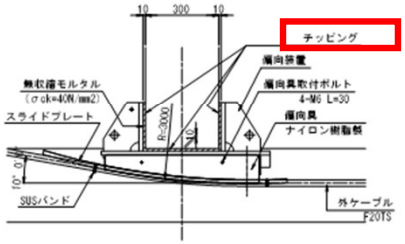

中桁

断面図

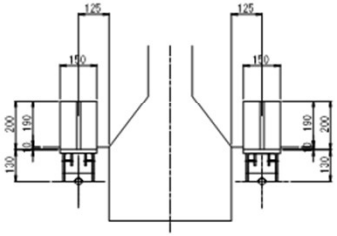

側面図

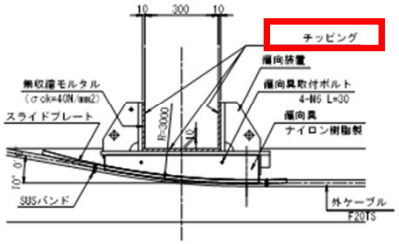

偏向装置(10.00°) 各タイプ共通

(SM400A HDZT77)

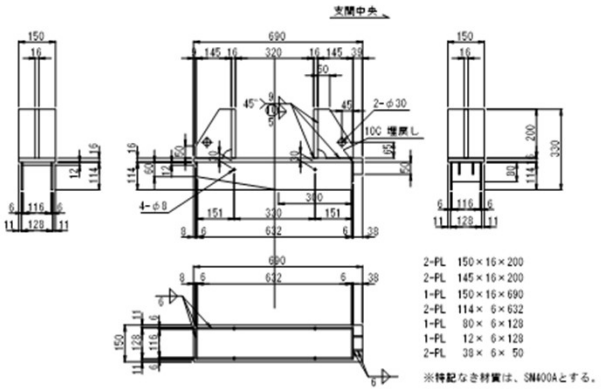

※特記なき材質は、SM400Aとする。

偏向装置部材図 S=1:10

偏 向 具(F20TS-10.00°)

（ナイロン樹脂）

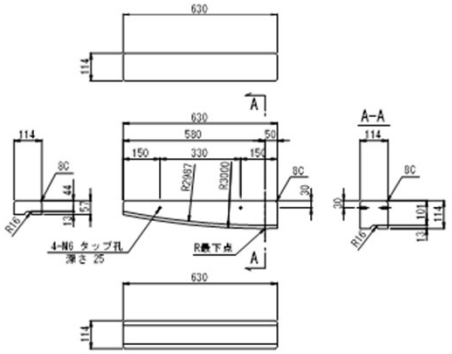

スライドプレート(F20TS-10.00°)

(SUS304:外面フッ素樹脂被膜処理)

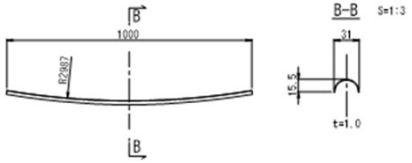

偏向部関連 材料表

名　称	規格・材質・寸法	単位	ケーブル当り
偏向装置(10.00°) 各タイプ共通	SM400A HDZT77	基	2
	36kg/基	kg	72
チッピング		m2	0.20
無収縮モルタル	σck=40N/mm2 t=10mm	m3	0.002
シーリング	△25×25 樹脂パテ	※	2.72
偏向具(F20TS-10.00°)	ナイロン樹脂	個	2
偏向具取付ボルト	M6 L=30 HDZT49 W.SW各1枚/本付	組	8
スライドプレート(F20TS-10.00°)	F20TS用 SUS304 フッ素樹脂加工 L=1000	組	2
SUSバンド	F20TS用 ABA26-38	個	4

設計	2021年度	設計年月日	2022 年 5 月	縮尺	図番
	業務名	調査設計基礎資料作成業務（土木-2021）			
	路線名	大阪府道高速大阪池田線（空港線）			
	図名	外ケーブル詳細図（その５）【参考図】			
	設計機関	阪神高速技研株式会社			
	担当部等	阪神高速道路株式会社 管理本部管理企画部保全技術課			

別紙-2

3-1_金額を記載しない設計書
入札公告からの変更箇所

変更前

詳細設計費　　内　訳　書

（　1　式当り）　　内訳書-15

細別	規格	単位	数量	単価	金額	摘要
直接人件費 打合せ（業務着手時）		回	1			
直接人件費 打合せ（中間打合せ）		回	31			
直接人件費 打合せ（成果品納入時）		回	1			
直接人件費　橋梁補修工 PC桁床版部落下対策補強詳細設計		径間	1			図面作成、数量算出、報告書作成を含む
直接人件費　橋梁補修工 PC桁の耐荷性能照査		径間	10			設計計算、照査、報告書作成を含む
直接人件費　橋梁補修工 PC桁の補強設計		径間	1			設計計算、図面作成、数量算出、照査、報告書作成を含む
直接人件費　橋梁補修工 PC桁の予防保全設計		径間	1			設計計算、図面作成、数量算出、照査、報告書作成を含む
直接人件費　構造物補修工 詳細設計		箇所	16			図面作成、数量算出、報告書作成を含む
直接経費		式	1			電子計算機使用料、電子成果品作成費、旅費交通費を含む
その他原価		式	1			
一般管理費等		式	1			

阪神高速道路株式会社

変更後

詳細設計費　　内　訳　書

（　1　式当り）　　内訳書-15

細別	規格	単位	数量	単価	金額	摘要
直接人件費 打合せ（業務着手時）		回	1			
直接人件費 打合せ（中間打合せ）		回	31			
直接人件費 打合せ（成果品納入時）		回	1			
直接人件費　橋梁補修工 PC桁床版部落下対策補強詳細設計		径間	1			図面作成、数量算出、報告書作成を含む
直接人件費　橋梁補修工 PC桁の耐荷性能照査		径間	10			設計計算、照査、報告書作成を含む
直接人件費　橋梁補修工 PC桁の補強設計		径間	1			設計計算、図面作成、数量算出、照査、報告書作成を含む
直接人件費　橋梁補修工 PC桁の予防保全設計		径間	1			設計計算、図面作成、数量算出、照査、報告書作成を含む
直接人件費　構造物補修工 詳細設計		箇所	16			図面作成、数量算出、報告書作成を含む
直接経費		式	1			電子計算機使用料、旅費交通費を含む
その他原価		式	1			
一般管理費等		式	1			

阪神高速道路株式会社