2026年10月20日
阪神高速道路株式会社

入札説明書及び設計図書等に対する質問回答書

工事名　：　PC桁等大規模修繕工事(2026-2-池)

問合せ日：　2026 年 10 月 13 日
回 答 日：　2026 年 10 月 20 日

記載箇所	質問	回　答
1. 設計書 内訳書-2	1. 内訳書-2　工場塗装（PC桁補強鋼板）　内面塗装仕様　長ばく形エッチングプライマー（R-5）について、摘要に『塗装前処理費、工場塗装費を含む』と記載されています。 阪神高速積算基準 第３編第５章塗装塗替工 ④新塗装工 1-1-1工場塗装 （３）工場塗装（内面用） を準用して「原板ブラストとエッチングプライマー」を計上されているかご教示願います。また準用基準が異なる場合は、ご教示いただけますでしょうか。	1. 工場塗装（PC桁補強鋼板）　内面塗装仕様　長ばく形エッチングプライマー（R-5)の基準については、貴社にてお考え下さい。
2. 設計書 内訳書-2	2. 内訳書-2　工場塗装（PC桁補強鋼板）　について、 A. 阪神高速積算基準 第２編第７章構造物工<鋼構造> ┗④鋼材の表面処理及び工場における塗装 ┗5-1 表面処理、5-2一般外面の工場塗装 B. 阪神高速積算基準 第３編第５章塗装塗替工 ┗④新塗装工 ┗1-1床板補強鋼板の舗装 どちらを準用して計上されているかご教示願います。 また上記と異なる場合は、計上されている歩掛をご教示願います。	2. 工場塗装（PC桁補強鋼板）の基準については、貴社にてお考え下さい。
3. 設計書 内訳書-2	3. 工場塗装工の中で「無機ジンクリッチプライマー（原板ブラスト）」は工場管理費の対象外と考えてよろしいでしょうか。ご教示願います。	3. 「無機ジンクリッチプライマー（原板ブラスト）」の経費区分については貴社にてお考え下さい。
4. 設計書 内訳書-5	4. 内訳書-5　鋼板接着について、摘要に『コンクリートアンカー材料』と記載されていますが、コンクリートアンカーは「材料のみ」または「材料込みの設置」のどちらで計上されているでしょうか、ご教示願います。	4. 鋼板接着の『コンクリートアンカー材料』は「設置込みの材料費」として計上しています。
5. 設計書 内訳書-5	5. 内訳書-5　鋼板接着　ポステン桁　夜間（鋼板吊込）について、夜間作業は「鋼板を吊込む作業のみ対象」または「摘要に記載されている鋼板吊込を含むすべての作業が対象」のどちらで計上されているでしょうか。ご教示願います。	5. 鋼板接着　ポステン桁　夜間（鋼板吊込）の夜間作業については「鋼板を足場内に吊込む作業のみ対象」として計上しています。
6. 設計書 内訳書-7	6. 内訳書-7　橋梁補修工（PC桁）　PC桁補強工（外ケーブル）　解放　について、摘要に『PC鋼棒解放費を含む』を記載されていますが、解放器の基本料金・損料（輸送日を含む）・送料は計上されているでしょうか。ご教示願います。	6. 橋梁補修工（PC桁）　PC桁補強工（外ケーブル）　の【解放】に含まれる機器の費用については解放機器損料（特殊トルクレンチ等）を計上しています。機器輸送費については共通仮設費（率）に含まれています。

7. 設計書 内訳書-7	7. 内訳書-7　橋梁補修工（PC桁）　PC桁補強工（外ケーブル）　無収縮モルタル　について、無収縮モルタル打設費、養生費は A. 橋梁架設工事の積算 ┗第4章橋梁補修 ┗外ケーブル補強工（コンクリート桁） ┗コンクリート工（人力小運搬打設） B. 橋梁架設工事の積算 ┗第4章橋梁補修 ┗支承取替工 ┗無収縮モルタル工 どちらを準用して計上されているでしょうか。ご教示願います。 また上記と異なる場合は、計上されている歩掛をご教示願います。	7. 橋梁補修工（PC桁）　PC桁補強工（外ケーブル）　無収縮モルタルの無収縮モルタル打設費、養生費については貴社にてお考え下さい。
8. 図面-21、設計書 内訳書-7	8. 図面-24　外ケーブル詳細図（その4）【参考図】の材料表には「清掃」と記載されていますが、内訳書-7 には記載がありません。清掃工は計上されているでしょうか。ご教示願います。 計上されている場合は、細別をご教示願います。 また、計上されている場合は、阪神高速積算基準 第4編第2章コンクリート表面保護工 ⑤表面保護（参考） 1-1-1清掃工　を準用して計上されているかご教示願います。 上記が異なる場合は、計上されている歩掛をご教示願います。	8. 設計図に誤記載がありましたので、本回答に添付する別紙-1のとおり差し替えます。
9.	9. 採用単価に関して、阪神高速道路（株）HP掲載の土木工事等単価ファイルの独自単価の適用月は2026年7月を回答されていましたが、単価ファイルに「物価資料等」と記載されている場合の材料単価は、入札時の令和8年12月時点のものでよろしいでしょうか。ご教示願います。	9. （別記様式－９）における採用単価については、阪神高速道路㈱HP掲載の土木工事等単価ファイルの2026 年7 月が独自単価適用月となります。 また、工事費の積算における基準（労務単価等含む）は、原則として、入札時における最新基準を適用しております。
10. 設計書 内訳書-11	10. 内訳書-11　支障物撤去復旧工　鳩防止ネット撤去・復旧の高所作業車の台数の算出方法について A. 径間ごとに計算して台数を求め（端数は整数丸め）、全径間の台数を合計して計上 B. 径間ごとに計算して台数を求め（端数丸め無し）、全径間の台数を合計して計上 C. 全径間の面積を合算してから計算で台数を求めて計上（端数は整数丸め） D. 全径間の面積を合算してから計算で台数を求めて計上（端数丸め無し） どちらの方法で計上されているかご教示願います。 また上記と異なる場合は、計上されている台数をご教示願います。	10. 支障物撤去復旧工　鳩防止ネット撤去・復旧の高所作業車の台数の算出方法については、貴社にて必要台数を検討のうえ、費用計上してください。

11. 設計書 内訳書-12	11. 内訳書-12、19　橋梁足場等設備工　吊り足場と登り桟橋の高所作業車の台数の算出方法について A. 径間ごとに計算して台数を求め（端数は整数丸め）、全径間の台数を合計して計上 B. 径間ごとに計算して台数を求め（端数丸め無し）、全径間の台数を合計して計上 C. 全径間の面積および延長を合算してから計算で台数を求めて計上（端数は整数丸め） D. 全径間の面積および延長を合算してから計算で台数を求めて計上（端数丸め無し） どちらの方法で計上されているでしょうか。ご教示願います。 また上記と異なる場合は、計上されている台数をご教示願います。	11. 橋梁足場等設備工　吊り足場と登り桟橋の高所作業車の台数の算出方法については、貴社にて必要台数を検討のうえ、費用計上してください。
12. 設計書 内訳書-15	12. 内訳書-21　詳細設計費の直接経費について、設計で計上されているのは「電子計算機使用料」「電子成果品作成費」「旅費交通費」の３項目でよろしいでしょうか。 違う場合は、計上されている項目をご教示願います。	12. 3-1_金額を記載しない設計書に誤記載がありましたので、本回答に添付する別紙-2のとおり差し替えます。 計上は、「電子計算機使用料」「旅費交通費」の2項目となります。
13. 設計書 内訳書-15	13. 内訳書-21　詳細設計費の直接経費について、「旅費交通費」は ①率計算により算出されたもの ②実費 どちらで計上されていますでしょうか。 どちらも違う場合は、計上方法をご教示願います。 以上	13. 詳細設計費の「旅費交通費」の計上については貴社にてお考え下さい。 以上

2026年 10月20日

阪神高速道路株式会社

入札公告資料の修正について

2026年7月24日付けで入札公告したPC桁等大規模修繕工事（2026-2-池）について、「設計図」および「3-1_金額を記載しない設計書」の記載に齟齬がありましたので別紙-1、別紙-2のとおり修正いたします。

以 上

別紙-1

設計図
入札公告からの変更箇所

変更前

外ケーブル詳細図（その４）【参考図】 S=1:10

中空ＰＣ鋼棒 部材図

550-A 桁高1550 (Lc=4400, 10°)タイプ

外桁

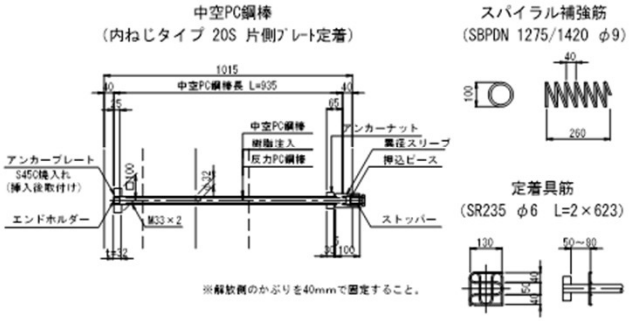

中桁

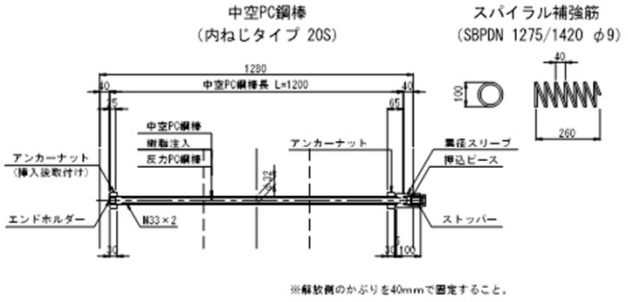

中空ＰＣ鋼棒定着部品図 S=1:3

中空PC鋼棒ホルダー

（内ねじタイプ 20S 片側ﾌﾟﾚｰﾄ定着）

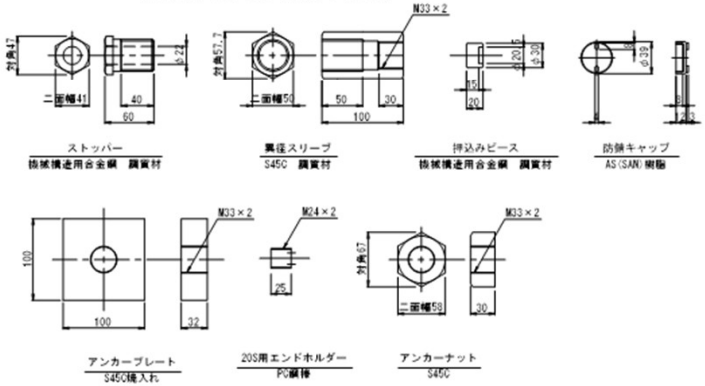

中空ＰＣ鋼棒定着部品図 S=1:3

中空PC鋼棒ホルダー

（内ねじタイプ 20S）

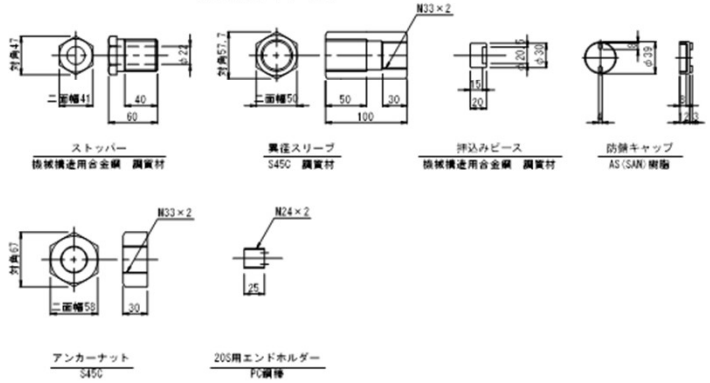

定着突起 外桁 材料表

名称	規格・材質・寸法	単位	主桁1本当り
中空PC鋼棒	内ねじタイプ 20S L=935	本	8
スパイラル補強筋	SBPDN 1275/1420 φ100 L=260	〃	8
定着具筋	SR235 φ6 L=2×623	組	8
削孔工	φ50 L=417	箇所	4
	φ50 L=387	〃	4
清掃		m2	3.18
エポキシ樹脂接着剤	0.8kg/m2	〃	3.18
型枠		〃	6.01
切り欠き部型枠	1箇所当り A=0.030m2 主桁1本当り 8箇所	〃	0.24
コンクリート	40-12-25H	m3	0.91
鉄筋探査	RCレーダー（横向き）	m2	1.55
表面保護工	B種 主桁部増加分	m2	5.55
表面保護工	C種 主桁部増加分	m2	1.55
防錆キャップ	20S用ねじ込みタイプ	個	8

定着突起 中桁 材料表

名称	規格・材質・寸法	単位	主桁1本当り
中空PC鋼棒	内ねじタイプ 20S L=1200	本	8
スパイラル補強筋	SBPDN 1275/1420 φ100 L=260	〃	16
削孔工	φ50 L=417	箇所	4
	φ50 L=387	〃	4
清掃		m2	3.18
エポキシ樹脂接着剤	0.8kg/m2	〃	3.18
型枠		〃	7.40
切り欠き部型枠	1箇所当り A=0.030m2 主桁1本当り 8箇所	〃	0.24
コンクリート	40-12-25H	m3	1.34
鉄筋探査	RCレーダー（横向き）	m2	1.55
表面保護工	B種 主桁部増加分	m2	7.41
表面保護工	C種 主桁部増加分	m2	1.55
防錆キャップ	20S用ねじ込みタイプ	個	8

設計図	2021年度	設計年月日	2022 年 5 月	図式	図字	図号
	事業名	調査設計基礎資料作成業務（土木-2021）				
	路線名	大阪府道高速大阪池田線（空港線）				
	図名	外ケーブル詳細図（その４）【参考図】				
	設計調査	阪神高速技研株式会社				
	担当部署	阪神高速道路株式会社 管理本部管理企画部保全技術課				

変更前

外ケーブル詳細図（その８）【参考図】 S=1:10

中空ＰＣ鋼棒 部材図

550-A 桁高1550 (Lc=5300, 8°)タイプ

外桁

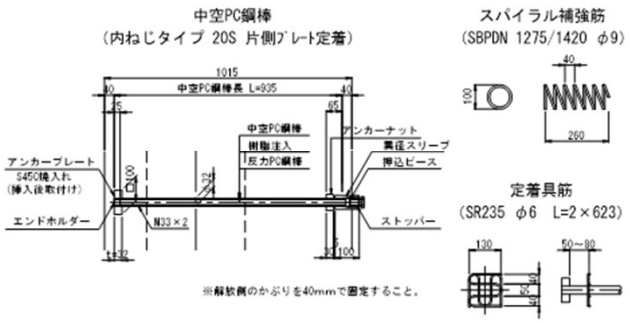

中桁

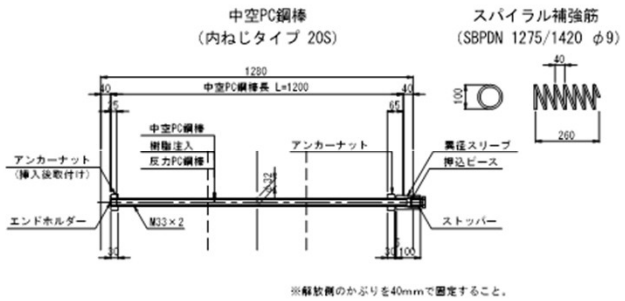

中空ＰＣ鋼棒定着部品図 S=1:3

中空PC鋼棒ホルダー

（内ねじタイプ 20S 片側ﾌﾟﾚｰﾄ定着）

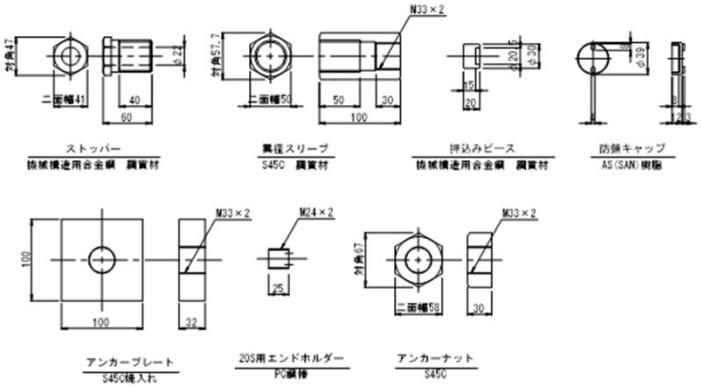

中空ＰＣ鋼棒定着部品図 S=1:3

中空PC鋼棒ホルダー

（内ねじタイプ 20S）

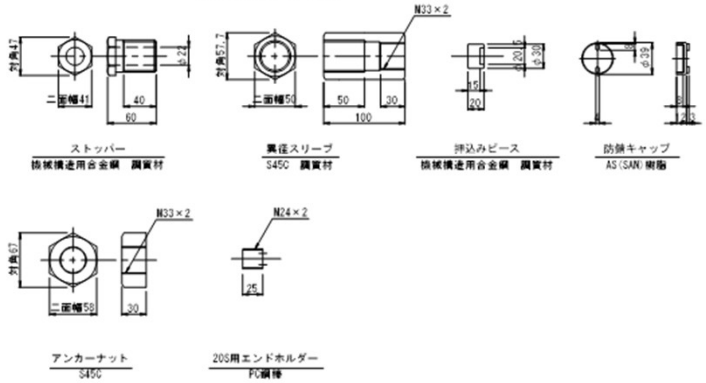

定着突起 外桁 材料表

名称	規格・材質・寸法	単位	主桁1本当り
中空PC鋼棒	内ねじタイプ 20S L=935	本	8
スパイラル補強筋	SBPDN 1275/1420 φ100 L=260	〃	8
定着具筋	SR235 φ6 L=2×623	組	8
削孔工	φ50 L=388	箇所	4
	φ50 L=358	〃	4
溶接		m2	3.19
エポキシ樹脂接着剤	0.8kg/m2	〃	3.19
型枠		〃	6.08
切り欠き部型枠	1箇所当り A=0.030m2 主桁1本当り 8箇所	〃	0.24
コンクリート	40-12-25H	m3	0.94
鉄筋探査	RCレーダー（横向き）	m2	1.54
表面保護工	B種 主桁部増加分	m2	5.68
表面保護工	C種 主桁部増加分	m2	1.54
防錆キャップ	20S用ねじ込みタイプ	個	8

定着突起 中桁 材料表

名称	規格・材質・寸法	単位	主桁1本当り
中空PC鋼棒	内ねじタイプ 20S L=1200	本	8
スパイラル補強筋	SBPDN 1275/1420 φ100 L=260	〃	16
削孔工	φ50 L=388	箇所	4
	φ50 L=358	〃	4
溶接		m2	3.19
エポキシ樹脂接着剤	0.8kg/m2	〃	3.19
型枠		〃	7.45
切り欠き部型枠	1箇所当り A=0.030m2 主桁1本当り 8箇所	〃	0.24
コンクリート	40-12-25H	m3	1.37
鉄筋探査	RCレーダー（横向き）	m2	1.54
表面保護工	B種 主桁部増加分	m2	7.52
表面保護工	C種 主桁部増加分	m2	1.54
防錆キャップ	20S用ねじ込みタイプ	個	8

設計図	2021年度	設計年月日	2022年5月	縮尺	数字	図番
	事業名	調査設計基礎資料作成業務（土木-2021）				
	路線名	大阪府道高速大阪池田線（空港線）				
	図名	外ケーブル詳細図（その８）【参考図】				
	設計業務	阪神高速技研株式会社				
	担当部署	阪神高速道路株式会社 管理本部管理企画部保全技術課				

変更前

外ケーブル詳細図（その１２）【参考図】S=1:10

中空ＰＣ鋼棒 部材図

550-B　桁高1550（Lc=4400, 10°）タイプ

外桁

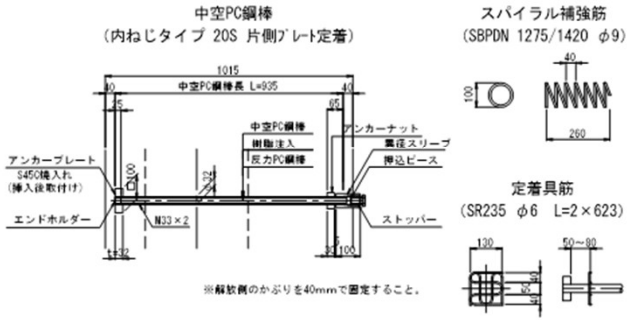

中桁

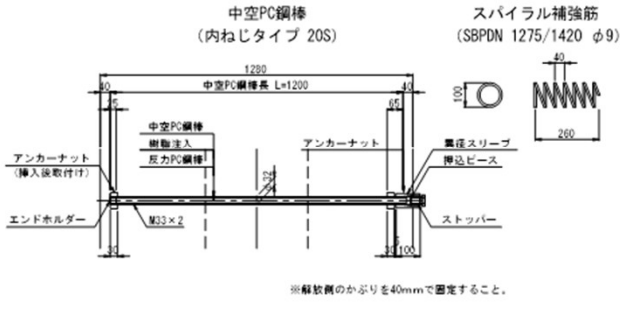

中空ＰＣ鋼棒定着部品図 S=1:3

中空PC鋼棒ホルダー
（内ねじタイプ 20S 片側ﾌﾟﾚｰﾄ定着）

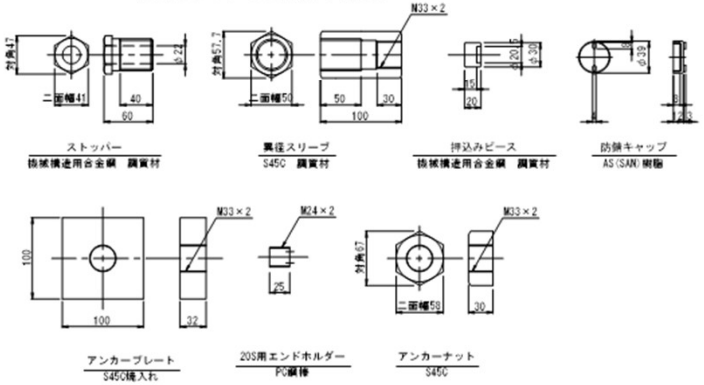

中空ＰＣ鋼棒定着部品図 S=1:3

中空PC鋼棒ホルダー
（内ねじタイプ 20S）

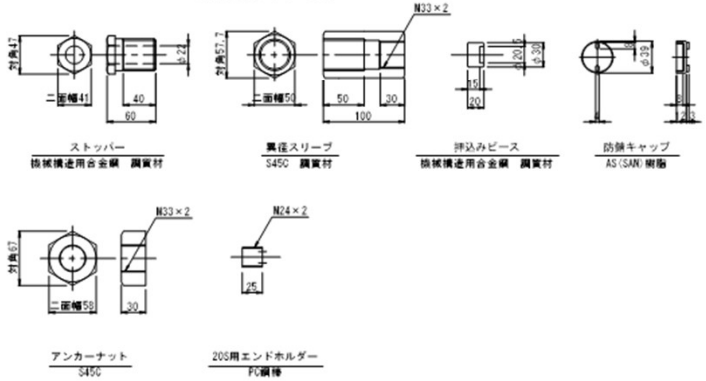

定着突起 外桁 材料表

名称	規格・材質・寸法	単位	主桁1本当り
中空PC鋼棒	内ねじタイプ 20S L=935	本	8
スパイラル補強筋	SBPDN 1275/1420 φ100 L=260	〃	8
定着具筋	SR235 φ6 L=2×623	組	8
削孔工	φ50 L=405	箇所	4
	φ50 L=375	〃	4
塗膜		㎡	3.20
エポキシ樹脂接着剤	0.8kg/㎡	〃	3.20
型枠		〃	6.05
切り欠き部型枠	1箇所当り A=0.030㎡ 主桁1本当り 8箇所	〃	0.24
コンクリート	40-12-25N	㎥	0.91
鉄筋探査	RCレーダー（横向き）	㎡	1.55
表面保護工	B種 主桁部増加分	㎡	5.61
表面保護工	C種 主桁部増加分	㎡	1.55
防錆キャップ	20S用ねじ込みタイプ	個	8

定着突起 中桁 材料表

名称	規格・材質・寸法	単位	主桁1本当り
中空PC鋼棒	内ねじタイプ 20S L=1200	本	8
スパイラル補強筋	SBPDN 1275/1420 φ100 L=260	〃	16
削孔工	φ50 L=405	箇所	4
	φ50 L=375	〃	4
塗膜		㎡	3.20
エポキシ樹脂接着剤	0.8kg/㎡	〃	3.20
型枠		〃	7.44
切り欠き部型枠	1箇所当り A=0.030㎡ 主桁1本当り 8箇所	〃	0.24
コンクリート	40-12-25N	㎥	1.34
鉄筋探査	RCレーダー（横向き）	㎡	1.55
表面保護工	B種 主桁部増加分	㎡	7.47
表面保護工	C種 主桁部増加分	㎡	1.55
防錆キャップ	20S用ねじ込みタイプ	個	8

2021年度	設計年月日 2022年5月
業務名	調査設計基礎資料作成業務（土木-2021）
路線名	大阪府道高速大阪池田線（空港線）
図名	外ケーブル詳細図（その１２）【参考図】
設計業者	阪神高速技研株式会社
担当部署	阪神高速道路株式会社 管理本部管理企画部保全技術課

変更前

外ケーブル詳細図（その１３）【参考図】S=1:10

偏向装置詳細図

10° タイプ

外桁

断面図

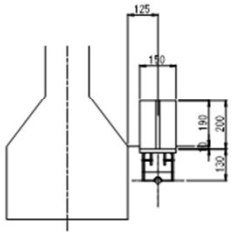

側面図

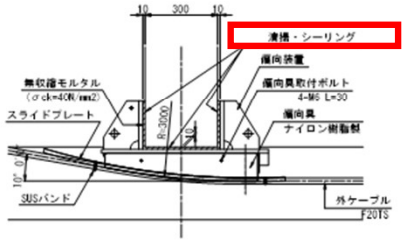

中桁

断面図

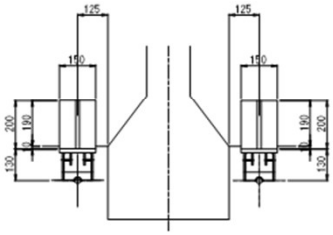

側面図

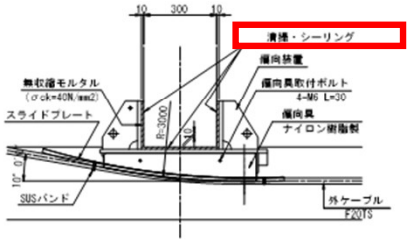

偏向装置(10.00°）各タイプ共通

(SM400A HDZT77)

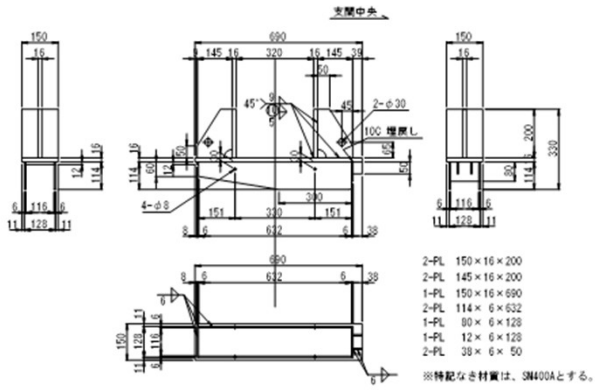

偏向装置部材図 S=1:10

偏 向 具(F20TS-10.00°）

（ナイロン樹脂）

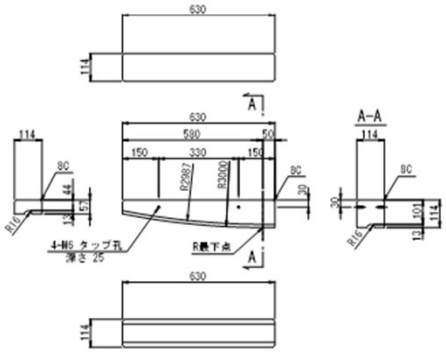

スライドプレート(F20TS-10.00°）

(SUS304：外面フッ素樹脂被膜処理)

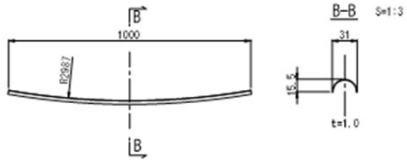

偏向部関連 材料表

名　称	規格・材質・寸法	単位	ケーブル当り
偏向装置(10.00°）各タイプ共通	SM400A HDZT77	基	2
	36kg/基	kg	72
塗装		m2	0.20
無収縮モルタル	σck=40N/mm2 t=10mm	m3	0.002
シーリング	△25×25 樹脂バチ	m	2.72
偏向具(F20TS-10.00°）	ナイロン樹脂	個	2
偏向具取付ボルト	M6 L=30 HDZT49 M.SA各1枚/本付	組	8
スライドプレート(F20TS-10.00°）	F20TS用 SUS304 フッ素樹脂加工 L=1000	組	2
SUSバンド	F20TS用 ABA26-38	個	4

設計年度	2021年度	設計年月日 2022年5月
業務名	調査設計基礎資料作成業務（土木-2021）	
路線名	大阪府道高速大阪池田線（空港線）	
図名	外ケーブル詳細図（その１３）【参考図】	
設計担当	阪神高速技研株式会社	
照査担当	阪神高速道路株式会社 管理本部管理企画部保全技術課	

変更前

外ケーブル詳細図（その１４）【参考図】S=1:10

偏向装置詳細図

8° タイプ

外桁

断面図

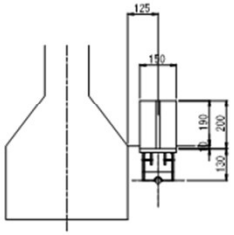

側面図

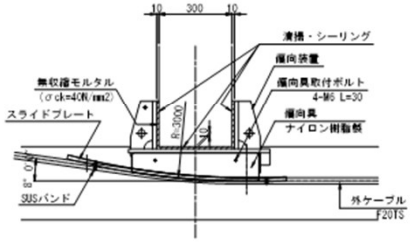

中桁

断面図

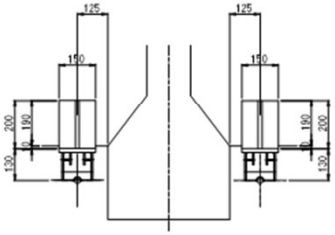

側面図

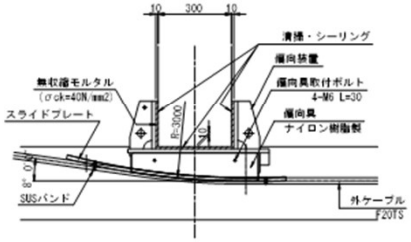

偏向装置(8.00°）各タイプ共通

(SM400A HDZT77)

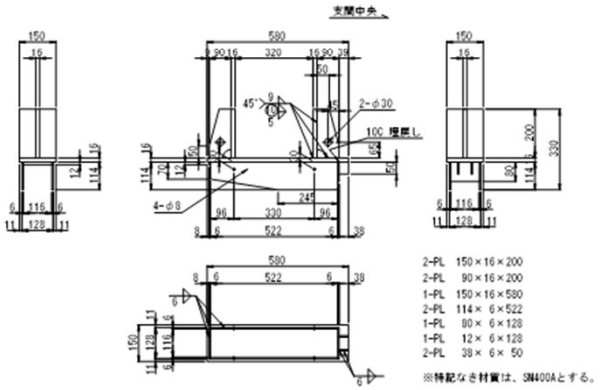

※特記なき材質は、SM400Aとする。

偏向装置部材図 S=1:10

偏 向 具(F20TS-8.00°）

（ナイロン樹脂）

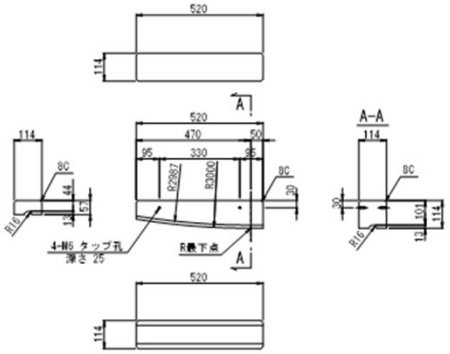

スライドプレート(F20TS-8.00°）

(SUS304：外面フッ素樹脂被膜処理)

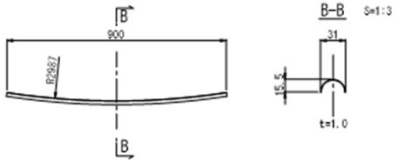

偏向部関連 材料表

名　称	規格・材質・寸法	単位	ケーブル当り
偏向装置(8.00°）各タイプ共通	SM400A HDZT77	基	2
	31kg/基	kg	62
塗膜		m2	0.20
無収縮モルタル	σck=40N/mm2 t=10mm	m3	0.002
シーリング	□25×25 樹脂バテ	m	2.72
偏向具(F20TS-8.00°）	ナイロン樹脂	個	2
偏向具取付ボルト	M6 L=30 HDZT49 W.SW各1枚/本付	組	8
スライドプレート(F20TS-8.00°）	F20TS用 SUS304 フッ素樹脂加工 L=900	組	2
SUSバンド	F20TS用 ABA26-38	個	4

設計	2021年度	設計年月日	2022年5月	照査
	業務名	調査設計基礎資料作成業務（土木-2021）		
	路線名	大阪府道高速大阪池田線（空港線）		
	図名	外ケーブル詳細図（その１４）【参考図】		
	設計会社	阪神高速技研株式会社		
照査	照査会社	阪神高速道路株式会社 管理本部管理企画部保全技術課		

変更後

外ケーブル詳細図（その４）【参考図】 S=1:10

中空ＰＣ鋼棒 部材図

550-A　桁高1550（Lc=4400, 10°）タイプ

外桁

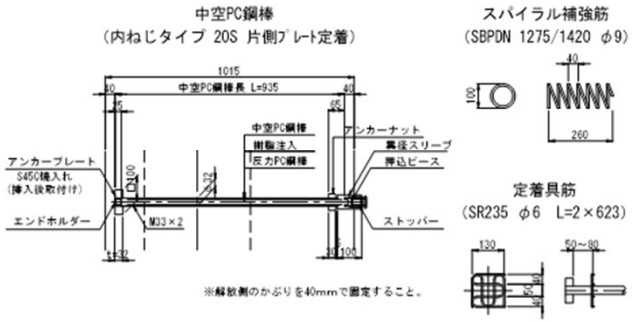

中桁

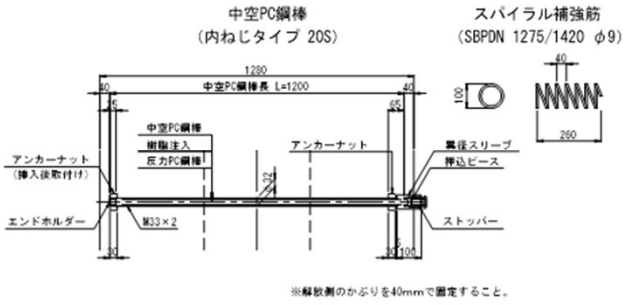

中空ＰＣ鋼棒定着部品図 S=1:3

中空PC鋼棒ホルダー
（内ねじタイプ 20S 片側プレート定着）

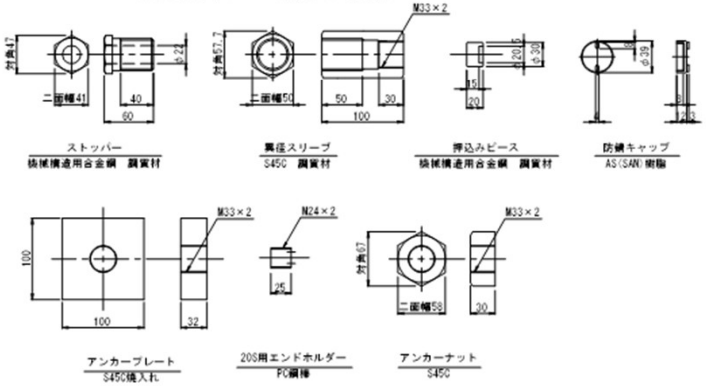

中空ＰＣ鋼棒定着部品図 S=1:3

中空PC鋼棒ホルダー
（内ねじタイプ 20S）

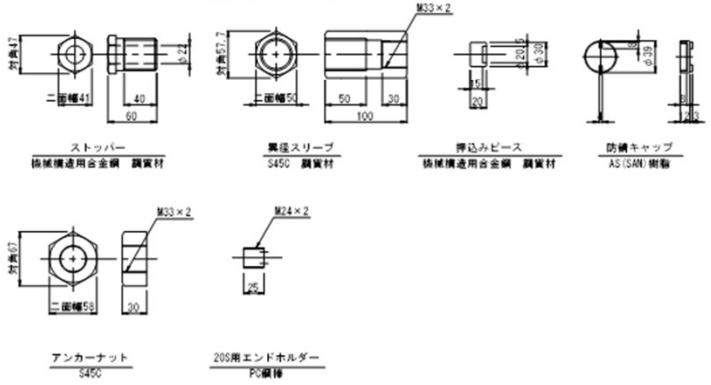

定着突起 外桁 材料表

名称	規格・材質・寸法	単位	主桁1本当り
中空PC鋼棒	内ねじタイプ　20S　L=935	本	8
スパイラル補強筋	SBPDN 1275/1420　φ100　L=260	〃	8
定着具筋	SR235　φ6　L=2×623	箱	8
削孔工	φ50　L=417	箇所	4
	φ50　L=387	〃	4
チッピング		m2	3.18
型枠		〃	6.01
切り欠き部型枠	1箇所当り A=0.030m2　主桁1本当り 8箇所	〃	0.24
コンクリート	40-12-25H	m3	0.91
鉄筋探査	RCレーダー（横向き）	m2	1.55
表面保護工	B種　主桁部増加分	m2	5.55
表面保護工	C種　主桁部増加分	m2	1.55
防錆キャップ	20S用ねじ込みタイプ	個	8

定着突起 中桁 材料表

名称	規格・材質・寸法	単位	主桁1本当り
中空PC鋼棒	内ねじタイプ　20S　L=1200	本	8
スパイラル補強筋	SBPDN 1275/1420　φ100　L=260	〃	16
削孔工	φ50　L=417	箇所	4
	φ50　L=387	〃	4
チッピング		m2	3.18
型枠		〃	7.40
切り欠き部型枠	1箇所当り A=0.030m2　主桁1本当り 8箇所	〃	0.24
コンクリート	40-12-25H	m3	1.34
鉄筋探査	RCレーダー（横向き）	m2	1.55
表面保護工	B種　主桁部増加分	m2	7.41
表面保護工	C種　主桁部増加分	m2	1.55
防錆キャップ	20S用ねじ込みタイプ	個	8

設計年次	2021年次
設計年月日	2022 年 5 月
業務名	調査設計基礎資料作成業務（土木-2021）
路線名	大阪府道高速大阪池田線（空港線）
図名	外ケーブル詳細図（その４）【参考図】
設計会社	阪神高速技研株式会社
担当部署	阪神高速道路株式会社 管理本部管理企画部保全技術課

変更後

外ケーブル詳細図（その８）【参考図】 S=1:10

中空ＰＣ鋼棒 部材図

550-A　桁高1550（Lc=5300,8°）タイプ

外桁

中空PC鋼棒
（内ねじタイプ 20S 片側ﾌﾟﾚｰﾄ定着）

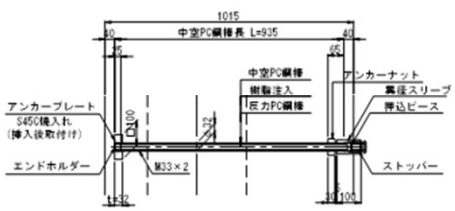

スパイラル補強筋
（SBPDN 1275/1420 φ9）

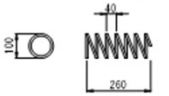

定着具筋
（SR235 φ6 L=2×623）

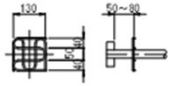

中桁

中空PC鋼棒
（内ねじタイプ 20S）

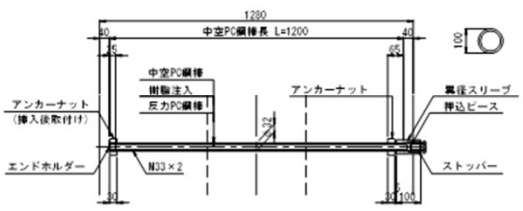

スパイラル補強筋
（SBPDN 1275/1420 φ9）

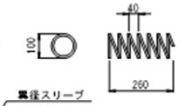

中空ＰＣ鋼棒定着部品図 S=1:3

中空PC鋼棒ホルダー
（内ねじタイプ 20S 片側ﾌﾟﾚｰﾄ定着）

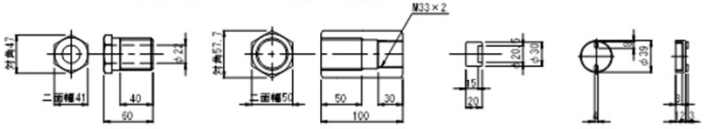

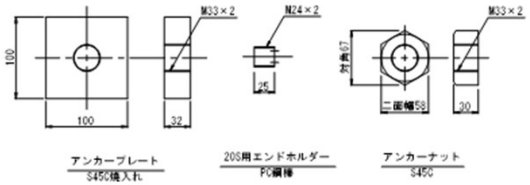

中空ＰＣ鋼棒定着部品図 S=1:3

中空PC鋼棒ホルダー
（内ねじタイプ 20S）

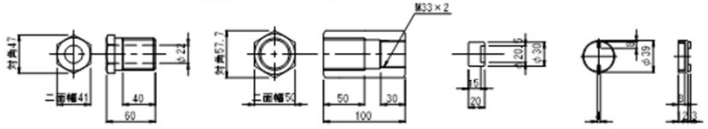

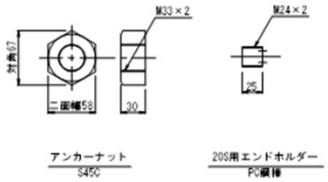

定着突起 外桁 材料表

名称	規格・材質・寸法	単位	主桁1本当り
中空PC鋼棒	内ねじタイプ 20S L=935	本	8
スパイラル補強筋	SBPDN 1275/1420 φ100 L=260	〃	8
定着具筋	SR235 φ6 L=2×623	箱	8
削孔工	φ50 L=388	箇所	4
	φ50 L=358	〃	4
チッピング		m2	3.19
型枠		〃	6.08
切り欠き部型枠	1箇所当り A=0.030m2 主桁1本当り 8箇所	〃	0.24
コンクリート	40-12-25H	m3	0.94
鉄筋探査	RCレーダー（横向き）	m2	1.54
表面保護工	B種 主桁部増加分	m2	5.68
表面保護工	C種 主桁部増加分	m2	1.54
防錆キャップ	20S用ねじ込みタイプ	個	8

定着突起 中桁 材料表

名称	規格・材質・寸法	単位	主桁1本当り
中空PC鋼棒	内ねじタイプ 20S L=1200	本	8
スパイラル補強筋	SBPDN 1275/1420 φ100 L=260	〃	16
削孔工	φ50 L=388	箇所	4
	φ50 L=358	〃	4
チッピング		m2	3.19
型枠			7.45
切り欠き部型枠	1箇所当り A=0.030m2 主桁1本当り 8箇所	〃	0.24
コンクリート	40-12-25H	m3	1.37
鉄筋探査	RCレーダー（横向き）	m2	1.54
表面保護工	B種 主桁部増加分	m2	7.52
表面保護工	C種 主桁部増加分	m2	1.54
防錆キャップ	20S用ねじ込みタイプ	個	8

設計図書	2021年度	調書年月日	2022 年 5 月
	業務名	調査設計基礎資料作成業務（土木-2021）	
	路線名	大阪府道高速大阪池田線（空港線）	
	図名	外ケーブル詳細図（その８）【参考図】	
	設計調査会社	阪神高速技研株式会社	
	担当部等	阪神高速道路株式会社 管理本部管理企画部保全技術課	

変更後

外ケーブル詳細図（その１２）【参考図】S=1:10

中空ＰＣ鋼棒 部材図

550-B　桁高1550（Lc=4400, 10°）タイプ

外桁

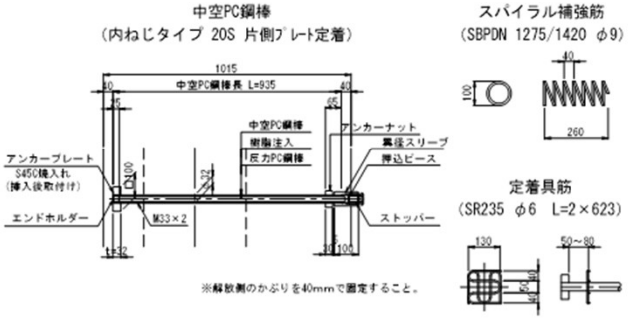

中桁

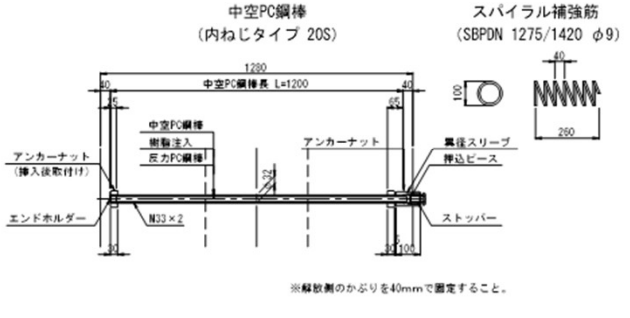

中空ＰＣ鋼棒定着部品図 S=1:3

中空PC鋼棒ホルダー
（内ねじタイプ 20S 片側プレート定着）

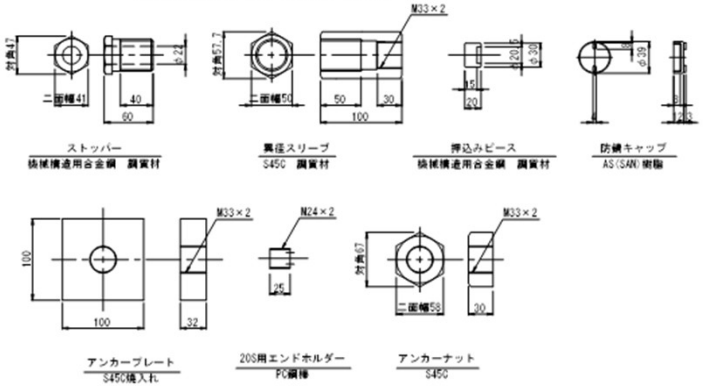

中空ＰＣ鋼棒定着部品図 S=1:3

中空PC鋼棒ホルダー
（内ねじタイプ 20S）

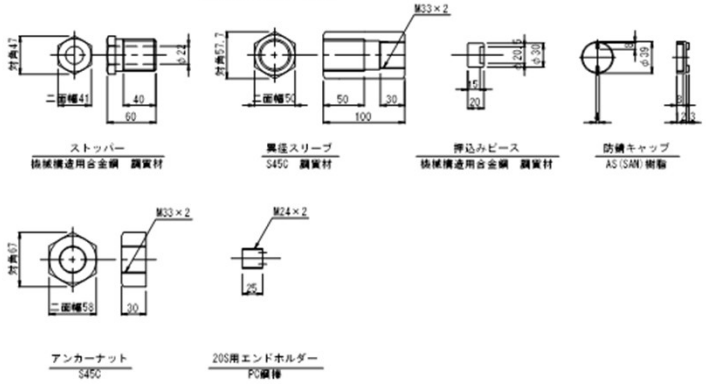

定着突起 外桁 材料表

名称	規格・材質・寸法	単位	主桁1本当り
中空PC鋼棒	内ねじタイプ 20S L=935	本	8
スパイラル補強筋	SBPDN 1275/1420 φ100 L=260	〃	8
定着具筋	SR235 φ6 L=2×623	組	8
削孔工	φ50 L=405	箇所	4
	φ50 L=375	〃	4
チッピング		m2	3.20
型枠		〃	6.05
切り欠き部型枠	1箇所当り A=0.030m2 主桁1本当り 8箇所	〃	0.24
コンクリート	40-12-25N	m3	0.91
鉄筋探査	RCレーダー（横向き）	m2	1.55
表面保護工	B種 主桁部増加分	m2	5.61
表面保護工	C種 主桁部増加分	m2	1.55
防錆キャップ	20S用ねじ込みタイプ	個	8

定着突起 中桁 材料表

名称	規格・材質・寸法	単位	主桁1本当り
中空PC鋼棒	内ねじタイプ 20S L=1200	本	8
スパイラル補強筋	SBPDN 1275/1420 φ100 L=260	〃	16
削孔工	φ50 L=405	箇所	4
	φ50 L=375	〃	4
チッピング		m2	3.20
型枠		〃	7.44
切り欠き部型枠	1箇所当り A=0.030m2 主桁1本当り 8箇所	〃	0.24
コンクリート	40-12-25N	m3	1.34
鉄筋探査	RCレーダー（横向き）	m2	1.55
表面保護工	B種 主桁部増加分	m2	7.47
表面保護工	C種 主桁部増加分	m2	1.55
防錆キャップ	20S用ねじ込みタイプ	個	8

設計図	2021年度	設計年月日	2022年5月
	業務名	調査設計基礎資料作成業務（土木-2021）	
	路線名	大阪府道高速大阪池田線（空港線）	
	図名	外ケーブル詳細図（その１２）【参考図】	
	設計会社	阪神高速技研株式会社	
	担当部署	阪神高速道路株式会社 管理本部管理企画部保全技術課	

変更後

外ケーブル詳細図（その１３）【参考図】S=1:10

偏向装置詳細図

10° タイプ

外桁

断面図

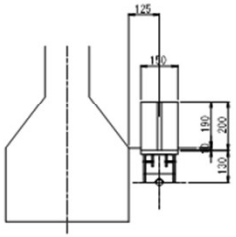

側面図

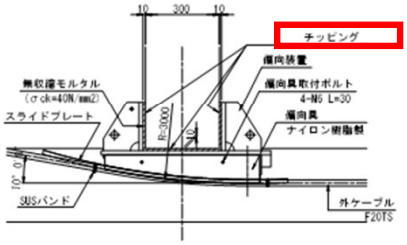

中桁

断面図

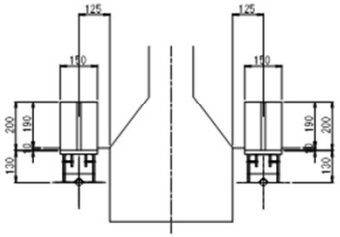

側面図

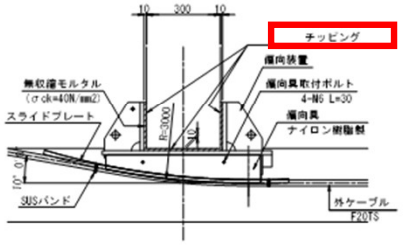

偏向装置(10.00°) 各タイプ共通

(SM400A HDZT77)

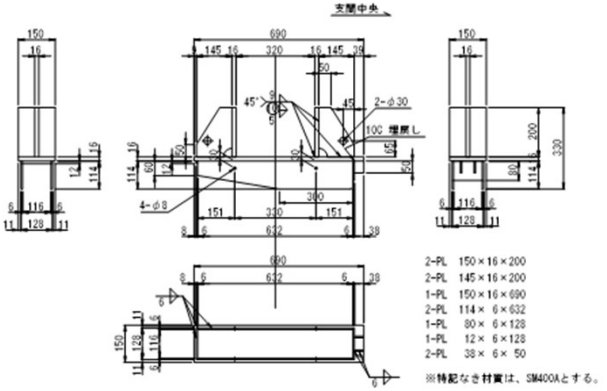

※特記なき材質は、SM400Aとする。

偏向装置部材図 S=1:10

偏 向 具(F20TS-10.00°)

（ナイロン樹脂）

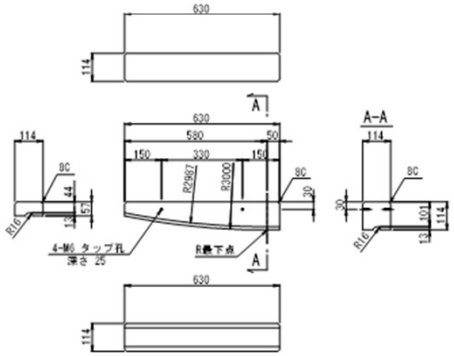

スライドプレート(F20TS-10.00°)

(SUS304:外面フッ素樹脂被膜処理)

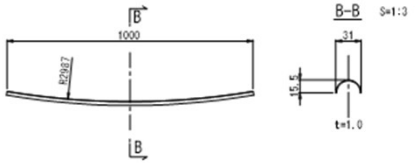

偏向部関連 材料表

名　　称	規 格・材 質・寸 法	単位	ケーブル当り
偏向装置(10.00°) 各タイプ共通	SM400A HDZT77	基	2
	36kg/基	kg	72
チッピング		m2	0.20
無収縮モルタル	σck=40N/mm2 t=10mm	m3	0.002
シーリング	△25×25 樹脂バテ	m	2.72
偏向具(F20TS-10.00°)	ナイロン樹脂	個	2
偏向具取付ボルト	M6 L=30 HDZT49 W.SW各1枚/本付	組	8
スライドプレート(F20TS-10.00°)	F20TS用 SUS304 フッ素樹脂加工 L=1000	組	2
SUSバンド	F20TS用 ABA26-38	個	4

設計時	2021年度	詳細年月日	2022年5月	照査	照査
	業務名	調査設計基礎資料作成業務（土木-2021）			
	路線名	大阪府道高速大阪池田線（空港線）			
	図名	外ケーブル詳細図（その１３）【参考図】			
	設計会社	阪神高速技研株式会社			
	担当部署	阪神高速道路株式会社 管理本部管理企画部保全技術課			

変更後

外ケーブル詳細図（その１４）【参考図】S=1:10

偏向装置詳細図

8° タイプ

外桁

断面図

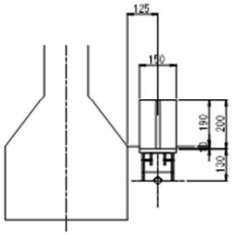

側面図

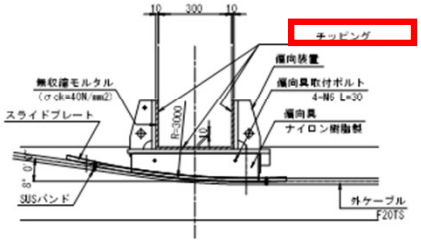

中桁

断面図

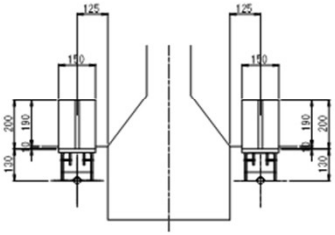

側面図

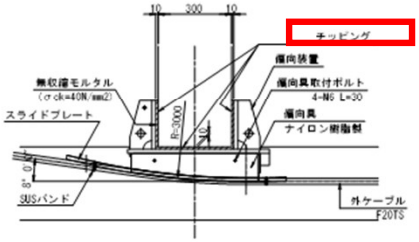

偏向装置(8.00°) 各タイプ共通

(SM400A HDZT77)

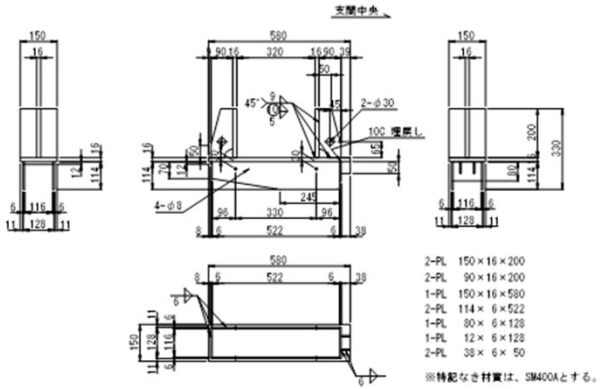

2-PL 150×16×200
2-PL 90×16×200
1-PL 150×16×580
2-PL 114× 6×522
1-PL 80× 6×128
1-PL 12× 6×128
2-PL 38× 6× 50

※特記なき材質は、SM400Aとする。

偏向装置部材図 S=1:10

偏 向 具(F20TS-8.00°)

(ナイロン樹脂)

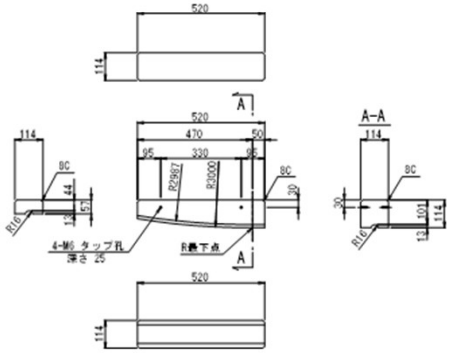

スライドプレート(F20TS-8.00°)

(SUS304:外面フッ素樹脂被膜処理)

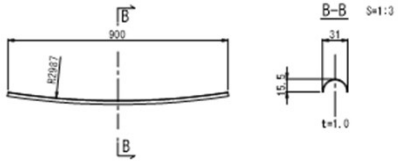

偏向部関連 材料表

名 称	規 格・材 質・寸 法	単位	ケーブル当り
偏向装置(8.00°) 各タイプ共通	SM400A HDZT77	基	2
	31kg/基	kg	62
チッピング		m2	0.20
無収縮モルタル	σck=40N/mm2 t=10mm	m3	0.002
シーリング	⊿25×25 樹脂パテ	m	2.72
偏向具(F20TS-8.00°)	ナイロン樹脂	個	2
偏向具取付ボルト	M6 L=30 HDZT49 W,SW各1枚/本付	組	8
スライドプレート(F20TS-8.00°)	F20TS用 SUS304 フッ素樹脂加工 L=900	組	2
SUSバンド	F20TS用 ABA26-38	個	4

設計図	2021年度	設計年月日	2022 年 5 月	設計	図示
	業務名	調査設計基礎資料作成業務（土木-2021）			
	路線名	大阪府道高速大阪池田線（空港線）			
	図名	外ケーブル詳細図（その１４）【参考図】			
	設計調査	阪神高速技研株式会社			
	担当部署	阪神高速道路株式会社 管理本部管理企画部保全技術課			

別紙-2

3-1_金額を記載しない設計書
入札公告からの変更箇所

変更前

詳細設計費　　内　訳　書

（　1　式当り）　　内訳書-21

細別	規格	単位	数量	単価	金額	摘要
直接人件費 打合せ（業務着手時）		回	1			
直接人件費 打合せ（中間打合せ）		回	37			
直接人件費 打合せ（成果品納入時）		回	1			
直接人件費　橋梁補修工 PC桁床版部落下対策補強詳細設計		径間	1			図面作成、数量算出、報告書作成を含む
直接人件費　橋梁補修工 PC桁の耐荷性能照査		径間	8			設計計算、照査、報告書作成を含む
直接人件費　橋梁補修工 PC桁の補強設計		径間	1			設計計算、図面作成、数量算出、照査、報告書作成を含む
直接人件費　橋梁補修工 PC桁の予防保全設計		径間	1			設計計算、図面作成、数量算出、照査、報告書作成を含む
直接人件費　構造物補修工 詳細設計		箇所	21			図面作成、数量算出、報告書作成を含む
直接経費		式	1			電子計算機使用料、電子成果品作成費、旅費交通費を含む
その他原価		式	1			
一般管理費等		式	1			

阪神高速道路株式会社

変更後

詳細設計費　　内　訳　書

（　1　式当り）　　内訳書-21

細別	規格	単位	数量	単価	金額	摘要
直接人件費 打合せ（業務着手時）		回	1			
直接人件費 打合せ（中間打合せ）		回	37			
直接人件費 打合せ（成果品納入時）		回	1			
直接人件費　橋梁補修工 PC桁床版部落下対策補強詳細設計		径間	1			図面作成、数量算出、報告書作成を含む
直接人件費　橋梁補修工 PC桁の耐荷性能照査		径間	8			設計計算、照査、報告書作成を含む
直接人件費　橋梁補修工 PC桁の補強設計		径間	1			設計計算、図面作成、数量算出、照査、報告書作成を含む
直接人件費　橋梁補修工 PC桁の予防保全設計		径間	1			設計計算、図面作成、数量算出、照査、報告書作成を含む
直接人件費　構造物補修工 詳細設計		箇所	21			図面作成、数量算出、報告書作成を含む
直接経費		式	1			電子計算機使用料、旅費交通費を含む
その他原価		式	1			
一般管理費等		式	1			

阪神高速道路株式会社